DISTANCIA EXTENDIDA

PSE12-18GI50-E-V1-Ex

Dibujo Técnico

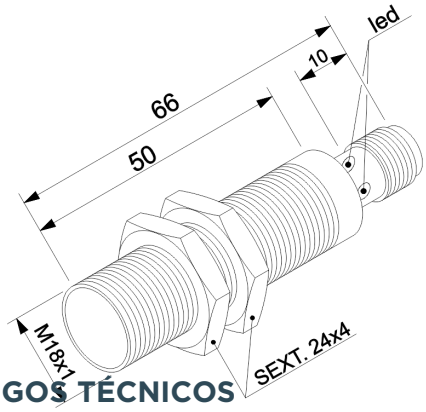

Diagrama de Conexiones

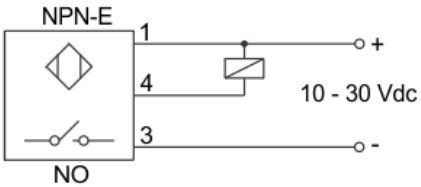

RASGOS TÉCNICOS

Aplicación	Áreas industriales comunes y Atmósferas con polvo combustible
Caja	
Grado de protección uso general	IP 67, IP69K
Temperatura de operación uso general	-25°C hasta +70°C
Material del cuerpo	metálico roscado
Temperatura de operación Ex	- 5 °C hasta + 70 °C
Protección Ex	Protección para envoltura contra polvo explosivo
Marcado	Ex tb IIIC T100 ºC Db IP65
Características eléctricas	
Voltaje	10 hasta 30Vcc
Rizado	0.1
Corriente de consumo	<14 mA
Características mecánicas	
Diámetro	M18
Distancia nominal sensorial Sn	12 mm
Distancia de operación	9,72 mm
Objetivo patrón	36x36 mm
Histéresis	tipica 5 %
Repetibilidad	<0,6 mm
Montajen	semi empotrado

Peso	55 g
Tipo de rosca	M18 x 1mm
Conexión eléctrica	
Número de hilos	3 hilos
Conexión	Conector 4 pines
Datos de salida	
Frecuencia de conmutación máxima	400 Hz
Configuración eléctrica	CC - NPN
Tipo de contacto	NA
Protección en la salida	cortocircuito y inversión
Corriente máxima de conmutación	200 mA
Caída de votaje en cerrado (carga conectada)	<1 V
Señalización	
Señalización	Micro led en el conector

DETALLES DEL PEDIDO

Description	TE Part Number
PSE12-18GI50-E-V1-Ex	**5000010118-SE**

te.com

©2026 TE Connectivity plc. Familia de empresas. Reservados todos los derechos.

TE Connectivity, TE, TE Connectivity (logotipo) y EVERY CONNECTION COUNTS, Schaffner y Schaffner MORE POWER TO YOU son marcas comerciales propiedad de o licenciadas por la familia de empresas TE Connectivity plc. Todos los demás logotipos, productos o nombres de empresas mencionados en este documento pueden ser marcas comerciales de sus respectivos propietarios. Si bien TE ha hecho todos los esfuerzos razonables para garantizar la precisión de la información de este documento, TE no garantiza que esté libre de errores ni ofrece ninguna otra declaración ni garantía de que la información sea precisa, correcta, fiable o actual. TE se reserva el derecho de realizar cualquier cambio en la información aquí contenida sin previo aviso. TE Connectivity asume únicamente las obligaciones establecidas en los términos y condiciones de este producto y en ningún caso será responsable de ningún daño incidental, indirecto o daños emergentes derivados de la venta, reventa, uso o uso indebido del producto. TE renuncia expresamente a cualquier garantía implícita con respecto a la información aquí contenida, incluyendo, entre otras, las garantías implícitas de comerciabilidad o idoneidad para un fin determinado. Las dimensiones, especificaciones y/o la información aquí contenida son solo para fines de referencia y están sujetas a cambios sin previo aviso. Consulte a TE para obtener las dimensiones, especificaciones y/o información más actualizadas. Los usuarios de los productos de TE Connectivity deben evaluar por sí mismos si el producto en cuestión es adecuado para la aplicación deseada.

10/26 ED